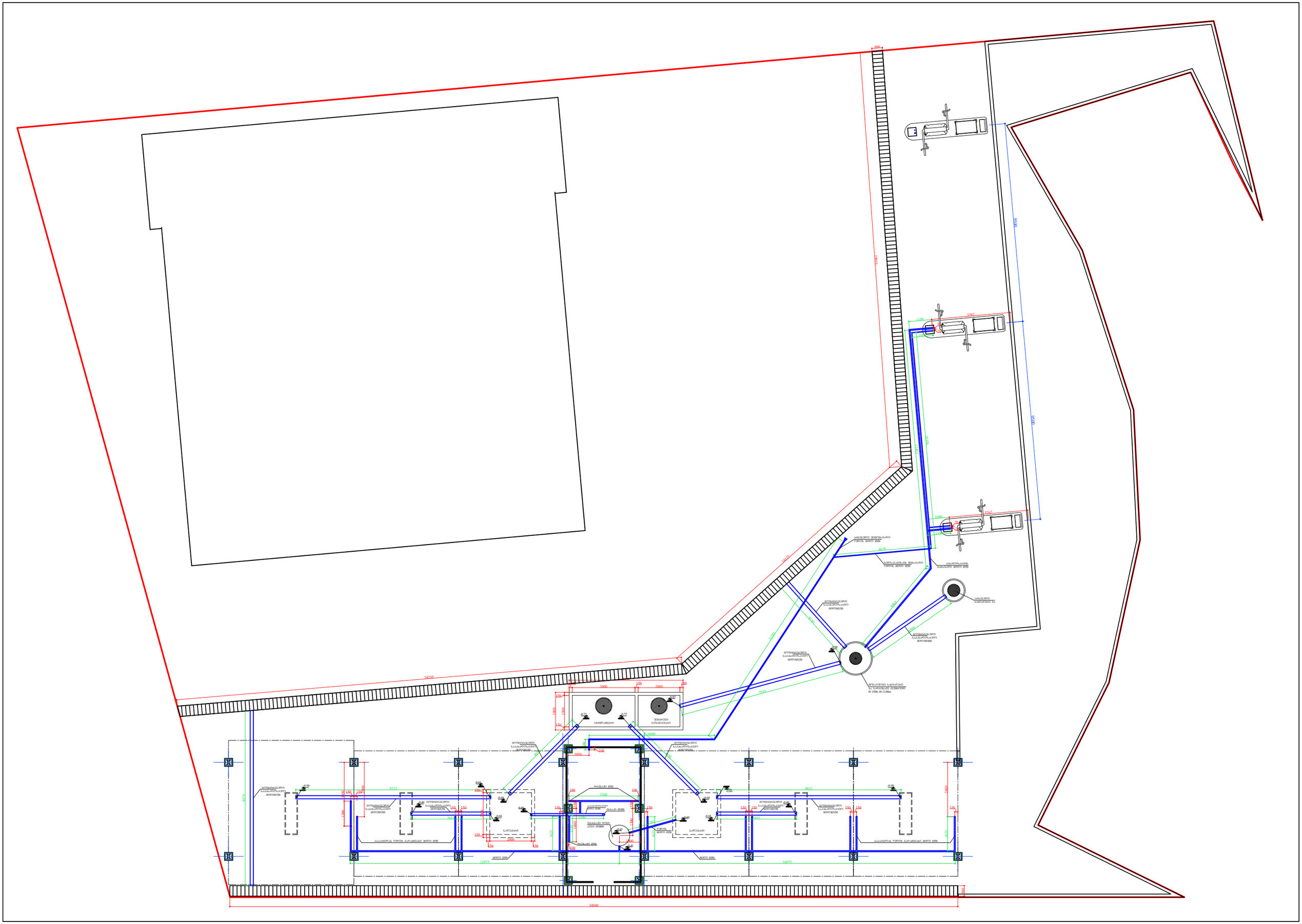
Ø 1500, H=2.00m
34840
16075
12875
14210
11621
9131
8831
3000
7000
6000
1050
1100
3262
3767
4678
2400
1400
1300
1800
1500
9500
9000
8000
7000
6000
5000
4000
3000
2000
1000
1050
1100
1300
1400
1500
1800
2400
3000
3262
3767
4678
5000
6000
7000
8000
9000
9500
9131
8831
12875
16075
14210
11621
34840
300
150
200
100
50
0

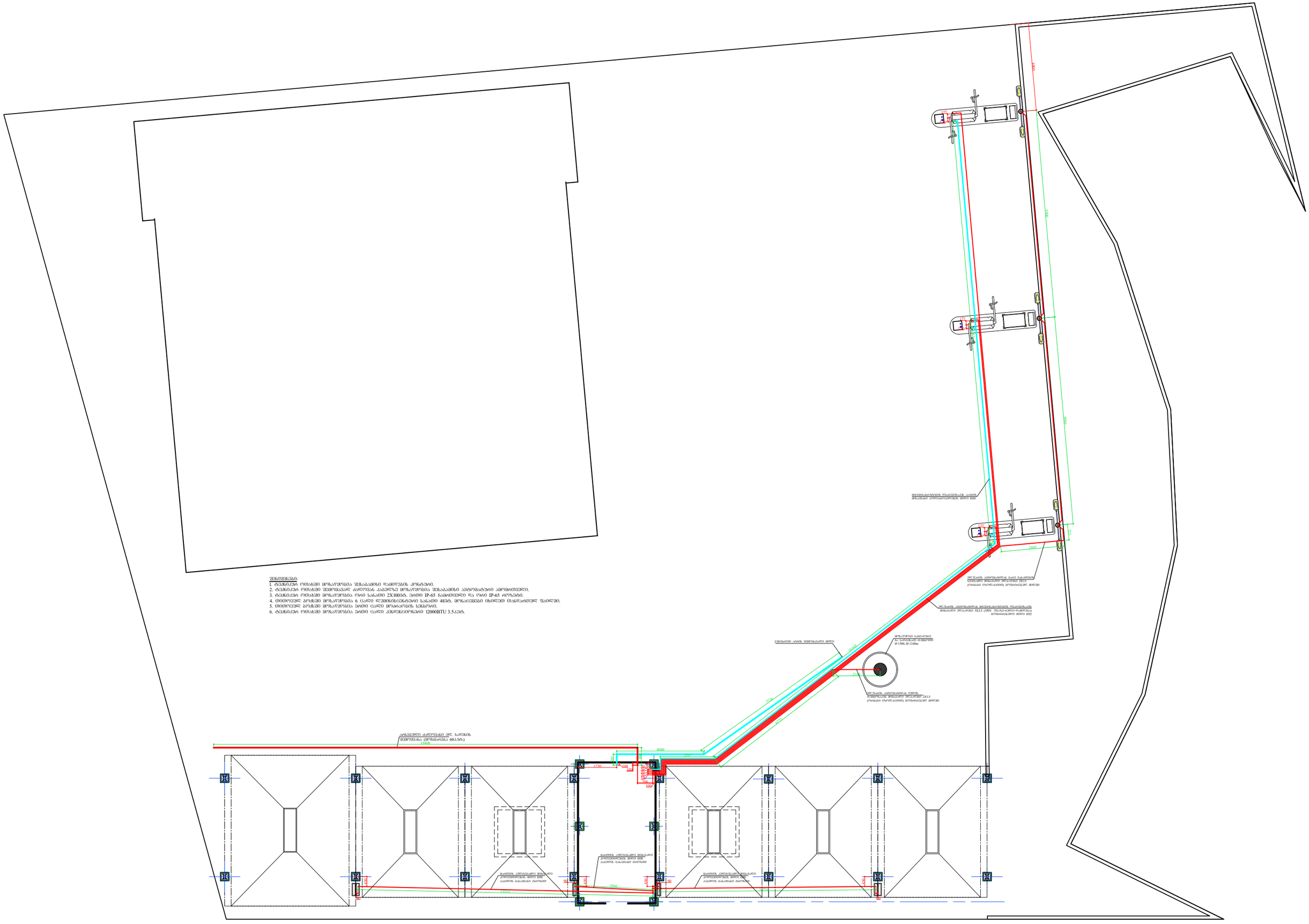
1000
3300
1000
2305
125
ბეტონის ანაფენი ბეტონის მარკა B25, W8, F150 ანაფენის მინიმალური კონტროლირებადი სიმაღლე 1020
ფოლადის ტალღოვანი ფურცლის ბაზის ბანაფენის ბეტონის მარკა B25 ანაფენის მინიმალური სიმაღლე 300 (ტოლფასი ტალღოვანი ფურცლის)
ფოლადის ტალღოვანი ფურცლის ბაზის ბანაფენის ბეტონის მარკა B25, W8, F150 ანაფენის მინიმალური სიმაღლე 400 (ტოლფასი ტალღოვანი ფურცლის)
ბეტონის ანაფენი
ბეტონის მარკა B25
W8, F150
H=2.00m
Ø 1500
ფოლადის ტალღოვანი ფურცლის ზედაპირი ბეტონის მარკა B25 2X1.5 (ტოლფასი ტალღოვანი ფურცლის)
2140
1140
1720
1320
ბეტონის ანაფენი ბეტონის მარკა B25
ანაფენის მინიმალური სიმაღლე 1020
ანაფენის ბაზა
ბეტონის ანაფენი ბეტონის მარკა B25
ანაფენის მინიმალური სიმაღლე 1020
ანაფენის ბაზა
ბეტონის ანაფენი ბეტონის მარკა B25
ანაფენის მინიმალური სიმაღლე 1020
ანაფენის ბაზა
ანაფენი ანაფენის ბეტონის მარკა B25
ანაფენის ბაზა
ანაფენის ბეტონის მარკა B25
ანაფენის ბაზა
ანაფენი

გამწმენდი ნაგებობის მოწყობის სქემა
მ. 1-50

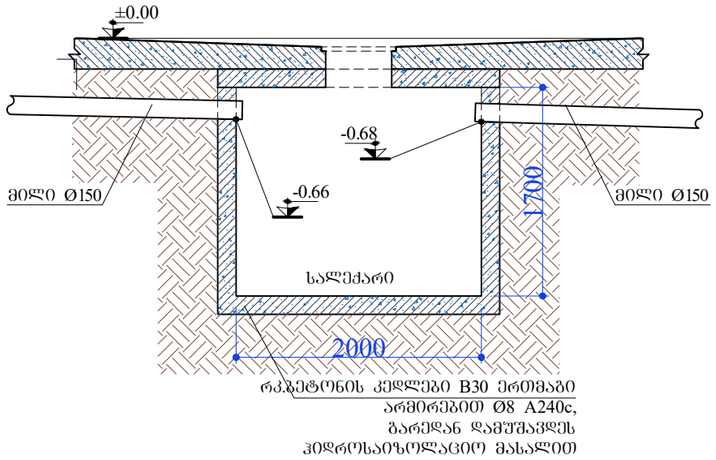

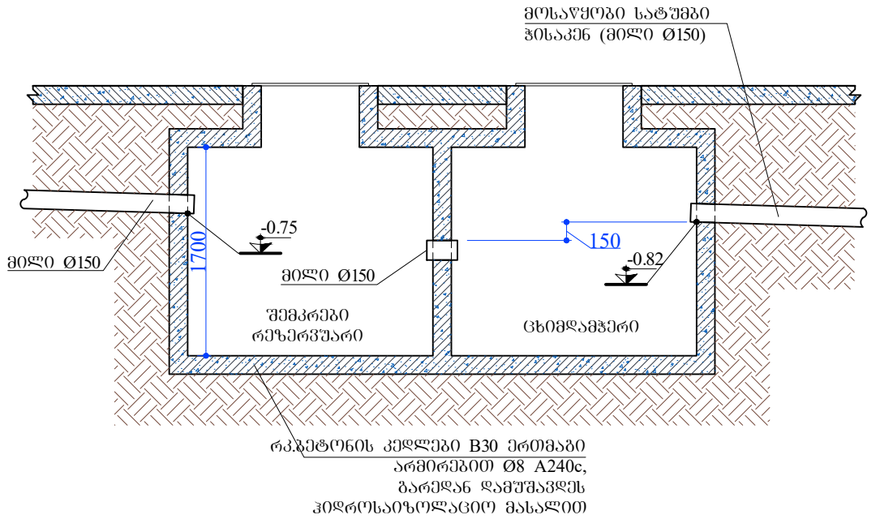

ნონფროსტის ავზის მოწყობის სქემა
მ. 1-50

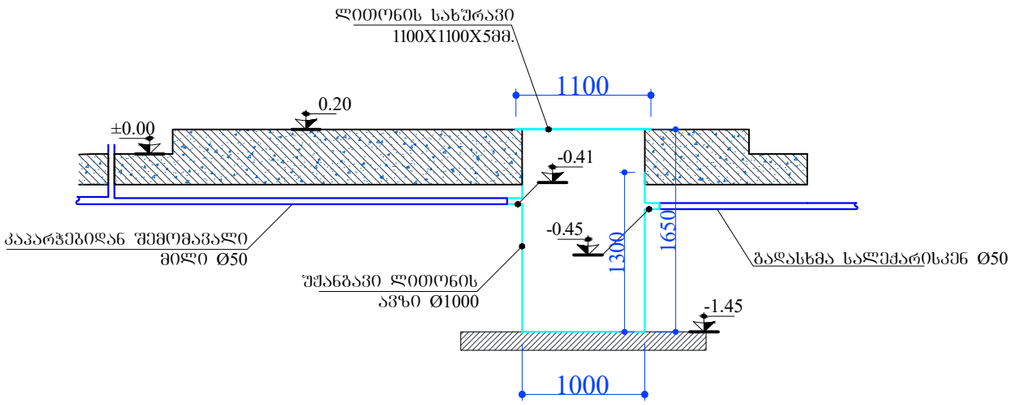
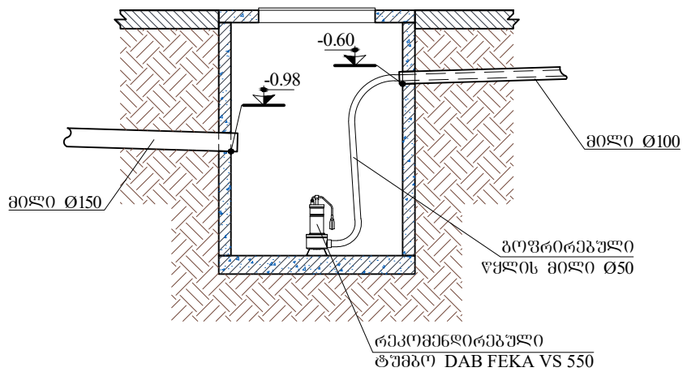
მოსაწყობი სანიაღვრე ჭა სადრენაჟე ტუმბოთი
Ø 1500, H=2.00m
მ. 1-50